OWNER'S MANUAL

Cooper&Hunter

PORTABLE AIR CONDITIONER

CH-M08P5G
CH-M10P5G

For proper operation, please read and keep this manual carefully.
Designed by Cooper&Hunter International Corporation, FL Miami, USA

www.cooperandhunter.com

EXPLANATION OF SYMBOLS

WARNING	This symbol indicates the possibility of death or serious injury.
CAUTION	This symbol indicates the possibility of injury or damage to property.
NOTICE	Indicates important but not hazard-related information, used to indicate risk of property damage.

VERY IMPORTANT!

Please do not install or use your mobile air conditioner before you have carefully read this manual. Please keep this instruction manual for an eventual product warranty and for future reference.

SYMBOLS FROM THE UNIT AND USER MANUAL

	This unit uses a flammable refrigerant. If refrigerant leaks and comes in contact with fire or heating part, it will create harmful gas and there is risk of fire.
	Before use the appliance, read the owner's manual first.
	Before install the appliance, read the installation manual first.
	Service personnel are required to carefully read the USER MANUAL and SERVICE MANUAL before operation.


This appliance is not intended for use by persons (including children) with reduced physical, sensory or mental capabilities, or lack of experience an d knowledge, unless they have been given supervision or instruction concerning use of the appliance by a person responsible for their safety. Children should be supervised to ensure that they do not play with the appliance.

Hereby, Our company, declares that this Air Conditioner is in compliance with the essential requirement and other relevant provisions of RE Directive 2014/53/EU. A copy of the full DoC is attached. Wireless frequency range: 2412MHz – 2472MHz Maximum Transmit Power: 18dBm

WARNING

⚠ WARNING ⚠

• Do not use means to accelerate the defrosting process or to clean, other than those recommended by the manufacturer.

• The appliance shall be stored in a room without continuously operating ignition sources (for example: open flames, an operating gas appliance or an operating electric heater.

• Do not pierce or burn.

• Be aware the refrigerants may not contain an odour.

• Appliance shall be installed, operated and stored in a room with a floor area larger than X m2.
(X=4 for 5000Btu/h,7000Btu/h,8000Btu/h; X=8.7 for 9000Btu/h, 10000Btu/h, 10500Btu/h); X=11 for 12000Btu/h.

Specific information regarding appliances with R 290 refrigerant gas.

• Thoroughly read all of the warnings.

• When defrosting and cleaning the appliance , do not use any tools other than those recommended by the manufacturing company.

• The appliance must be placed in an area without any continuously sources of ignition (for example: open flames , gas or electrical appliances in operation).

• Do not puncture and do not burn.

• This appliance contains Y g (see rating label back of unit) of R290refrigerant gas.

• R290 is a refrigerant gas that complies with the European directives on the environment. Do not puncture any part of the refrigerant circuit.

• If the appliance is installed, operated or stored in a non-ventilated area, the room must be designed to prevent to the accumulation of refrigerant leaks resulting in a risk of fire or explosion due to ignition of the refrigerant caused by electric heaters, stoves, or other sources of ignition.

• The appliance must be stored in such a way as to prevent mechanical failure.

• Individuals who operate or work on the refrigerant circuit must have the appropriate certification issued by an accredited organization that ensures competence in handling refrigerants according to a specific evaluation recognized by associations in the industry.

• Repairs must be performed based on the recommendation from the manufacturing company. Maintenance and repairs that require the assistance of other qualified personnel must be performed under the supervision of an individual specified in the use of flammable refrigerants.

1. The appliance is for indoor use only.
2. Do not use the unit on a socket under repairs or not installed properly.
3. Do not use the unit, follow these precautions:
A: Near to source of fire.
B: An area where oil is likely to splash.
C: An area exposed to direct sunlight.
D: An area where water is likely to splash.
E: Near a bath, a laundry, a shower or a swimming pool.
4. Never insert your fingers, rods into the air outlet. Take special care to warn children of these dangers.
5. Keep the unit upward while transport and storage, for the compressor locates properly.
6. Before cleaning the air-conditioner, always turn off or disconnect the power supply.
7. When moving the air-conditioner, always turn off and disconnect the power supply, and move it slowly.
8. To avoid the possibility of fire disaster, the air-conditioner shall not be covered.
9. All the air-conditioner sockets must comply with the local electric safety requirements. If necessary, please check it for the requirements.
10. Children should be supervised to ensure that they do not play with the appliance.

WARNING

11. If the supply cord is damaged, it must be replaced by the manufacturer, its service agent or similarly qualified persons in order to avoid a hazard.

12. This appliance can be used by children aged from 8 years and above and persons with reduced physical, sensory or mental capabilities or lack of experience and knowledge if they have been given supervision or instruction concerning use of the appliance in a safe way and understand the hazards involved. Children shall not play with the appliance. Cleaning and user maintenance shall not be made by children without supervision.

13. The appliance shall be installed in accordance with national wiring regulations.

14. Details of type and rating of fuses: T, 250V AC,2A.

15. Recycling

This marking indicates that this product should not be disposed with other household wastes throughout the EU. To prevent possible harm to the environment or human health from uncontrolled waste disposal, recycle it responsibly to promote the sustainable reuse of material resources. To return your used device, please use the return and collection systems or contact the retailer where the product was purchased. They can take this product for environmental safe recycling.

16. GWP: R290: 3

17. Contact authorized service technician for repair or maintenance of this unit.

18. Do not pull , deform . or modify the power supply cord , or immerse it in water . Pulling or misuse of the power supply cord can result in damage to the unit and cause electrical shock.

19. Compliance with national gas regulations shall be observed.

20. Keep ventilation openings clear of obstruction.

21. Any person who is involved with working on or breaking into a refrigerant circuit should hold a current valid certificate from an industry-accredited assessment authority, which authorizes their competence to handle refrigerants safely in accordance with an industry recognized assessment specification.

22. Servicing shall only be performed as recommended by the equipment manufacturer . Maintenance and repair requiring the assistance of other skilled personnel shall be carried out under the supervision of the person competent in the use of flammable refrigerants.

23. Do not operate or stop the unit by inserting or pulling out Die power plug, it may cause electric shock or fire due to heat generation .

24. Unplug the unit if strange sounds, smell, or smoke comes from it.

NOTICE

— If any parts damage, please contact the dealer or a designated repairshop;
— In case of any damage, please turn off the air switch, disconnect thepower supply, and contact the dealer or a designated repair shop;
— In any case, the power cord shall be firmly grounded.
— To avoid the possibility of danger, if power cord is damaged, please turn off the air switch and disconnect the power supply. It must be replaced from the dealer or a designated repair shop.

INSTRUCTIONS FOR REPAIRING APPLIANCES CONTAINING R290

1. GENERAL INSTRUCTIONS

1.1 Checks to the area

Prior to beginning work on systems containing flammable refrigerants, safety checks are necessary to ensure that the risk of ignition is minimized. For repair to the refrigerating system, the following precautions shall be complied with prior to con-ducting work on the system

1.2 Work procedure

Work shall be undertaken under a controlled procedure so as to minimize the risk of a flammable gas or vapour being present while the work is being performed.

1.3 General work area

All maintenance staff and others working in the local area shall be instructed on the nature of work being carried out. Work in confined spaces shall be avoided.The area around the workspace shall be sectioned off. Ensure that the conditions within the area have been made safe by control of flammable material.

1.4 Checking for presence of refrigerant

The area shall be checked with an appropriate refrigerant detector prior to and during work, to ensure the technician is aware of potentially flammable atmospheres. Ensure that the leak detection equipment being used is suitable for use with flammable refrigerants, i.e. non-sparking, adequately sealed or intrinsically safe.

1.5 Presence of fire extinguisher

If any hot work is to be conducted on the refrigeration equipment or any associated parts, appropriate fire extinguishing equipment shall be available to hand. Have a dry powder or CO 2 fire extinguisher adjacent to the charging area.

1.6 No ignition sources

No person carrying out work in relation to a refrigeration system which involves exposing any pipe work that contains or has contained flammable refrigerant shall use any sources of ignition in such a manner that it may lead to the risk of fire or explosion. All possible ignition sources, including cigarette smoking, should be kept sufficiently far away from the site of installation, repairing, removing and disposal, during which flammable refrigerant can possibly be released to the surrounding space. Prior to work taking place, the area around the equipment is to be surveyed to make sure that there are no flammable hazards or ignition risks. "No Smoking" signs shall be displayed.

1.7 Ventilated area

Ensure that the area is in the open or that it is adequately ventilated before breaking into the system or conducting any hot work. A degree of ventilation shall continue during the period that the work is carried out. The ventilation should safely disperse any released refrigerant and preferably expel it externally into the atmosphere.

1.8 Checks to the refrigeration equipment

Where electrical components are being changed, they shall be fit for the purpose and to the correct specification. At all times the manufacturer's maintenance and service guidelines shall be followed. If in doubt consult the manufacturer's technical department for assistance.The following checks shall be applied to installations using flammable refrigerants: the charge size is in accordance with the room size within which the refrigerant containing parts are installed; the ventilation machinery and outlets are operating adequately and are not obstructed;

INSTRUCTIONS FOR REPAIRING APPLIANCES CONTAINING R290

refrigeration pipe or components are installed in a position where they are unlikely to be exposed to any substance which may corrode refrigerant containing components, unless the components are constructed of materials which are inherently resistant to being corroded or are suitably protected against being so corroded.

1.9 Checks to electrical devices

Repair and maintenance to electrical components shall include initial safety checks and component inspection procedures. If a fault exists that could compromise safety, then no electrical supply shall be connected to the circuit until it is satisfactorily dealt with. If the fault cannot be corrected immediately but it is necessary to continue operation, an adequate temporary solution shall be used. This shall be reported to the owner of the equipment so all parties are advised.

Initial safety checks shall include: that capacitors are discharged: this shall be done in a safe manner to avoid possibility of sparking; that there no live electrical components and wiring are exposed while charging, recovering or purging the system; that there is continuity of earth bonding.

2 REPAIRS TO SEALED COMPONENTS

2.1 During repairs to sealed components, all electrical supplies shall be disconnected from the equipment being worked upon prior to any removal of sealed covers, etc. If it is absolutely necessary to have an electrical supply to equipment during servicing, then a permanently operating form of leak detection shall be located at the most critical point to warn of a potentially hazardous situation.

2.2 Particular attention shall be paid to the following to ensure that by working on electrical components, the casing is not altered in such a way that the level of protection is affected. This shall include damage to cables, excessive number of connections, terminals not made to original specification, damage to seals, incorrect fitting of glands, etc. Ensure that apparatus is mounted securely. Ensure that seals or sealing materials have not degraded such that they no longer serve the purpose of preventing the ingress of flammable atmospheres. Replacement parts shall be in accordance with the manufacturer's specifications.

NOTICE

The use of silicon sealant may inhibit the effectiveness of some types of leak detection equipment. Intrinsically safe components do not have to be isolated prior to working on them.

3 REPAIR TO INTRINSICALLY SAFE COMPONENTS

Do not apply any permanent inductive or capacitance loads to the circuit without ensuring that this will not exceed the permissible voltage and current permitted for the equipment in use.

Intrinsically safe components are the only types that can be worked on while live in the presence of a flammable atmosphere. The test apparatus shall be at the correct rating. Replace components only with parts specified by the manufacturer. Other parts may result in the ignition of refrigerant in the atmosphere from a leak.

INSTRUCTIONS FOR REPAIRING APPLIANCES CONTAINING R290

4 CABLING

Check that cabling will not be subject to wear, corrosion, excessive pressure, vibration, sharp edges or any other adverse environmental effects. The check shall also take into account the effects of aging or continual vibration from sources such as compressors or fans.

5 DETECTION OF FLAMMABLE REFRIGERANTS

Under no circumstances shall potential sources of ignition be used in the searching for or detection of refrigerant leaks. A naked-fire torch (or any other detector using a naked flame) shall not be used.

6 LEAK DETECTION METHODS

The following leak detection methods are deemed acceptable for systems containing flammable refrigerants. Electronic leak detectors shall be used to detect flammable refrigerants, but the sensitivity may not be adequate, or may need re-calibration. (Detection equipment shall be calibrated in a refrigerant-free area.) Ensure that the detector is not a potential source of ignition and is suitable for the refrigerant used. Leak detection equipment shall be set at a percentage of the LFL of the refrigerant and shall be calibrated to the refrigerant employed and the appropriate percentage of gas (25 % maximum) is confirmed. Leak detection fluids are suitable for use with most refrigerants but the use of detergents containing chlorine shall be avoided as the chlorine may react with the refrigerant and corrode the copper pipe-work. If a leak is suspected, all naked flames shall be removed/extinguished. If a leakage of refrigerant is found which requires brazing, all of the refrigerant shall be recovered from the system, or isolated (by means of shut off valves) in a part of the system remote from the leak. Oxygen free nitrogen (OFN) shall then be purged through the system both before and during the brazing process.

7 REMOVAL AND EVACUATION

When breaking into the refrigerant circuit to make repairs – or for any other purpose – conventional procedures shall be used.However, it is important that best practice is followed since flammability is a consideration. The following procedure shall be adhered to: remove refrigerant; purge the circuit with inert gas; evacuate; purge again with inert gas; open the circuit by cutting or brazing.The refrigerant charge shall be recovered into the correct recovery cylinders. The system shall be "flushed" with OFN to render the unit safe. This process may need to be repeated several times.Compressed air or oxygen shall not be used for this task. Flushing shall be achieved by breaking the vacuum in the system with OFN and continuing to fill until the working pressure is achieved, then venting to atmosphere, and finally pulling down to a vacuum. This process shall be repeated until no refrigerant is within the system. When the final OFN charge is used, the system shall be vented down to atmospheric pressure to enable work to take place.This operation is absolutely vital if brazing operations on the pipework are to take place. Ensure that the outlet for the vacuum pump is not close to any ignition sources and there is ventilation available.

8 CHARGING PROCEDURES

In addition to conventional charging procedures,the following requirements shall be followed.

- Ensure that contamination of different refrigerants does not occur when using charging equipment. Hoses or lines shall be as short as possible to minimize the amount of refrigerant contained in them.
- Cylinders shall be kept upright.
- Ensure that the refrigeration system is earthed prior to charging the system with refrigerant.

INSTRUCTIONS FOR REPAIRING APPLIANCES CONTAINING R290

- Label the system when charging is complete (if not already).
- Extreme care shall be taken not to overfill the refrigeration system.

Prior to recharging the system it shall be pressure tested with OFN. The system shall be leak tested on completion of charging but prior to commissioning. A follow up leak test shall be carried out prior to leaving the site.

9 DECOMMISSIONING

Before carrying out this procedure, it is essential that the technician is completely familiar

with the equipment and all its detail. It is recommended good practice that all refrigerants are recovered safely. Prior to the task being carried out, an oil and refrigerant sample shall be taken in case analysis is required prior to re-use of reclaimed refrigerant. It is essential that electrical power is available before the task is commenced.

a) Become familiar with the equipment and its operation.

b) Isolate system electrically.

c) Before attempting the procedure ensure that :mechanical handlingequipment is available, if required, for handling refrigerant cylinders; all personal protective equipment is available and being used correctly; the recovery process is supervised at all times by a competent person; recovery equipment and cylinders conform to the appropriate standards.

d) Pump down refrigerant system, if possible.

e) If a vacuum is not possible, make a manifold so that refrigerant can be removed from various parts of the system.

f) Make sure that cylinder is situated on the scales before recovery takes place.

g) Start the recovery machine and operate in accordance with manufacturer's instructions.

h) Do not overfill cylinders. (No more than 80 % volume liquid charge).

i) Do not exceed the maximum working pressure of the cylinder,even temporarily.

j) When the cylinders have been filled correctly and the process completed, make sure that the cylinders and the equipment are removed from site promptly and all isolation valves on the equipment are closed off.

k) Recovered refrigerant shall not be charged into another refrigeration system unless it has been cleaned and checked.

10 LABELLING

Equipment shall be labeled stating that it has been decommissioned and emptied of refrigerant.The label shall be dated and signed.

Ensure that there are labels on the equipment stating the equipment contains flammable refrigerant.

11 RECOVERY

When removing refrigerant from a system, either for servicing or decommissioning, it is recommended good practice that all refrigerants are removed safely. When transferring refrigerant into cylinders, ensure that only appropriate refrigerant recovery cylinders are employed. Ensure that the correct number of cylinders for holding the total system charge are available.All cylinders to be used are designated for the recovered refrigerant and labeled for that refrigerant (i.e. special cylinders for the recovery of refrigerant). Cylinders shall be complete with pressure relief valve and associated shut-off valves in good working order. Empty recovery cylinders are evacuated and, if possible, cooled before recovery occurs.

INSTRUCTIONS FOR REPAIRING APPLIANCES CONTAINING R290

The recovery equipment shall be in good working order with a set of instructions concerning the equipment that is at hand and shall be suitable for the recovery of flammable refrigerants.In addition,a set of calibrated weighing scales shall be available and in good working order. Hoses shall be complete with leak-free disconnect couplings and in good condition. Before using the recovery machine, check that it is in satisfactory working order, has been properly maintained and that any associated electrical components are sealed to prevent ignition in the event of a refrigerant release. Consult manufacturer if in doubt.

The recovered refrigerant shall be returned to the refrigerant supplier in the correct recovery cylinder,and the relevant Waste Transfer Note arranged. Do not mix refrigerants in recovery units and especially not in cylinders.

If compressors or compressor oils are to be removed, ensure that they have been evacuated to an acceptable level to make certain that flammable refrigerant does not remain within the lubricant. The evacuation process shall be carried out prior to returning the compressor to the suppliers. Only electric heating to the compressor body shall be employed to accelerate this process.When oil is drained from a system,it shall be carried out safely.

Competence of service personnel General

Special training additional to usual refrigerating equipment repair procedures is required when equipment with flammable refrigerants is affected.

In many countries, this training is carried out by national training organizations that are accredited to teach the relevant national competency standards that may be set in legislation.

The achieved competence should be documented by a certificate.

Training

The training should include the substance of the following:

Information about the explosion potential of flammable refrigerants to show that flammables may be dangerous when handled without care.

Information about potential ignition sources, especially those that are not obvious, such as lighters, light switches, vacuum cleaners, electricheaters. Information about the different safety concepts:

Unventilated – (see Clause GG.2) Safety of the appliance does not depend on ventilation of the housing. Switching off the appliance or opening ofthe housing has no significant effect on the safety. Nevertheless, it is possible that leaking refrigerant may accumulate inside the enclosure and flammable atmosphere will be released when the enclosure is opened.

Ventilated enclosure – (see Clause GG.4) Safety of the appliance depends on ventilation of the housing. Switching off the appliance or opening of the enclosure has a significant effect on the safety. Care should be taken to ensure a sufficient ventilation before.

Ventilated room – (see Clause GG.5) Safety of the appliance depends on the ventilation of the room. Switching off the appliance or opening of the housing has no significant effect on the safety. The ventilation of the room shall not be switched off during repair procedures.

Information about the concept of sealed components and sealed enclosures according to IEC 60079-15:2010.

Information about the correct working procedures:

a) Commissioning

• Ensure that the floor area is sufficient for the refrigerant charge or that the ventilation duct is assembled in a correct manner.

• Connect the pipes and carry out a leak test before charging with refrigerant.

• Check safety equipment before putting into service.

INSTRUCTIONS FOR REPAIRING APPLIANCES CONTAINING R290

b) Maintenance

• Portable equipment shall be repaired outside or in a workshop specially equipped for servicing units with flammable refrigerants.

• Ensure sufficient ventilation at the repair place.

• Be aware that malfunction of the equipment may be caused by refrigerant loss and a refrigerant leak is possible.

• Discharge capacitors in a way that won't cause any spark. The standard procedure to short circuit the capacitor terminals usually creates sparks.

• Reassemble sealed enclosures accurately. If seals are worn, replace them.

• Check safety equipment before putting into service.

c) Repair

• Portable equipment shall be repaired outside or in a workshop specially equipped for servicing units with flammable refrigerants.

• Ensure sufficient ventilation at the repair place.

• Be aware that malfunction of the equipment may be caused by refrigerant loss and a refrigerant leak is possible.

• Discharge capacitors in a way that won't cause any spark.

• When brazing is required, the following procedures shall be carried out in the right order:

– Remove the refrigerant. If the recovery is not required by national regulations, drain the refrigerant to the outside. Take care that the drained refrigerant will not cause any danger. In doubt, one person should guard the outlet. Take special care that drained refrigerant will not float back into the building.

– Evacuate the refrigerant circuit.

– Purge the refrigerant circuit with nitrogen for 5 min.

– Evacuate again.

– Remove parts to be replaced by cutting, not by flame.

– Purge the braze point with nitrogen during the brazing procedure.

– Carry out a leak test before charging with refrigerant.

• Reassemble sealed enclosures accurately. If seals are worn, replace them.

• Check safety equipment before putting into service.

d) Decommissioning

• If the safety is affected when the equipment is putted out of service,the refrigerant charge shall be removed before decommissioning.

• Ensure sufficient ventilation at the equipment location.

• Be aware that malfunction of the equipment may be caused by refrigerant loss and a refrigerant leak is possible.

• Discharge capacitors in a way that won't cause any spark.

• Remove the refrigerant. If the recovery is not required by national regulations, drain the refrigerant to the outside. Take care that the drained refrigerant will not cause any danger. In doubt, one person should guard the outlet. Take special care that drained refrigerant will not float back into the building.

• Evacuate the refrigerant circuit.

• Purge the refrigerant circuit with nitrogen for 5 min.

• Evacuate again.

• Fill with nitrogen up to atmospheric pressure.

• Put a label on the equipment that the refrigerant is removed. e) Disposal

• Ensure sufficient ventilation at the working place.

• Remove the refrigerant. If the recovery is not required by national regulations, drain the refrigerant to the outside. Take care that the drained refrigerant will not cause any danger. In doubt, one person should guard the outlet. Take special care that drained refrigerant will not float back into the building.

INSTRUCTIONS FOR REPAIRING APPLIANCES CONTAINING R290

• Evacuate the refrigerant circuit.
• Purge the refrigerant circuit with nitrogen for 5 min.
• Evacuate again.
• Cut out the compressor and drain the oil.

Transportation, marking and storage for units that employ flammable refrigerants

Transport of equipment containing flammable refrigerants

Attention is drawn to the fact that additional transportation regulations may exist with respect to equipment containing flammable gas. The maximum number of pieces of equipment or the configuration of the equipment, permitted to be transported together will be determined by the applicable transport regulations.

Marking of equipment using signs

Signs for similar appliances used in a work area generally are addressed by local regulations and give the minimum requirements for the provision of safety and/or health signs for a work location.

All required signs are to be maintained and employers should ensure that employees receive suitable and sufficient instruction and training on the meaning of appropriate safety signs and the actions that need to be taken in connection with these signs. The effectiveness of signs should not be diminished by too many signs being placed together. Any pictograms used should be as simple as possible and contain only essential details.

Disposal of equipment using flammable refrigerants

See national regulations.

Storage of equipment/ appliances

The storage of equipment should be in accordance with the manufacturer's instructions. Storage of packed (unsold) equipment:

Storage package protection should be constructed such that mechanical damage to the equipment inside the package will not cause a leak of the refrigerant charge.

The maximum number of pieces of equipment permitted to be stored together will be determined by local regulations.

PARTS NAME

1. Control panel
2. Guide the wind box
3. Castor
4. Exhaust joint
5. Lid
6. Air inlet
7. Outfall
8. Dust gauze
9. Handle

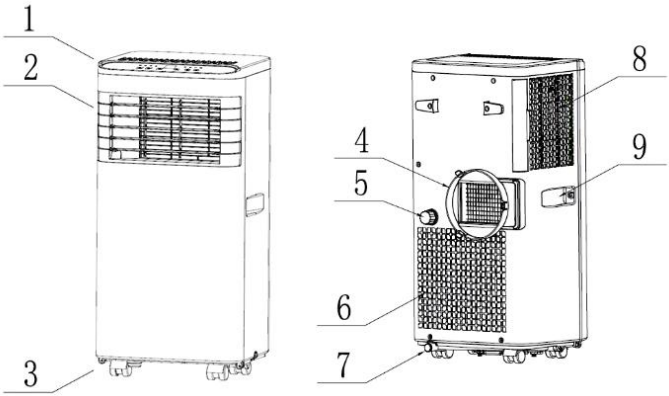

ACCESSORIES

Part	Description	Quantity
	Main Air Conditioner Unit	1
	Hot-Air exhaust hose	1
	Hose Connector(Window end)	1
	Hose Connector (Air Conditioner end)	1
	Window Kit	1
	Window Kit Adjusting Screw	1
	Remoter Controller	1
	Crossover Connectiion	1
	Drain-pipe	1
Text type in kind prevail, the final interpretation belongs to the engineering department		

After unpacking, please check whether the above-mentioned accessories are included, and check their purposes in the installation introduction in this manual.

APPEARANCE AND FUNCTION OF REMOTE CONTROLLER

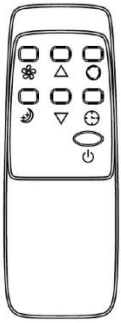

1. POW ER: On/Off switch
2. MO DE: MODE selector
3. TIM ER: Hourly programming
4. SPE ED: Fan speed selector
5. TEM P+: Temperature selector up
6. TEM P-: Temperature selector down
7. SLEE P: Sleep function key

APPEARANCE AND FUNCTION OF CONTROL PANEL

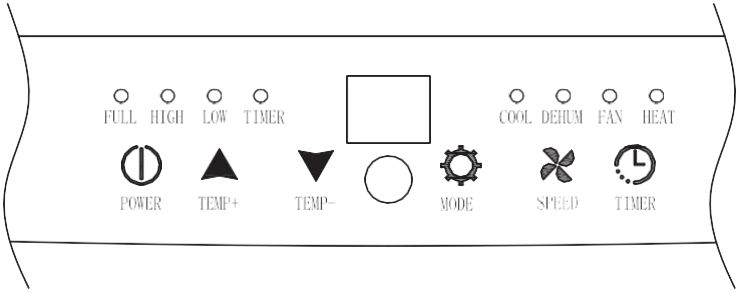

OPERATION

Operation Introduction

Before starting operations in this section:

1) Find a place where there is power supply nearby.

2) As shown in side picture, install the exhaust hose, and adjust the window position well.

3) Insert the power cord into an grounded AC220V/50Hz socket;

4) Please open front window-shades first, then press the power button to open the machine.

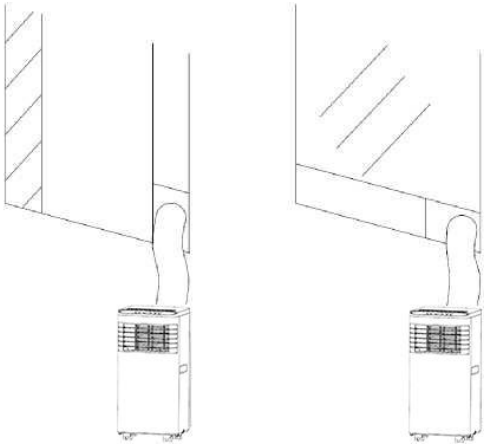

OPERATION

Before Using Notice:

1. Operation temperature range:

	Maximum cooling	Minimum cooling
Degrees Celsius (°C)	35 (**Cooling**)	18 (**Cooling**)
Degrees Celsius (°C)	27 (**Heating**)	7 (**Heating**)

Check up whether the exhaust hose has been mounted properly. Cautions for cooling and dehumidifying operations:

- When using functions on cooling and dehumidifying, keep an interval of at least 3 minutes between each POWER.
- Power supply meets the requirements.
- The socket is for AC use.
- Do not share one socket with other appliances.
- Power supply is AC220V, 50Hz

2. Cooling operation

Press the "Mode" button till the "Cool" icon appears.

Press the "▲" or "▼" button to select a desired room temperature (16°C-31°C)

Press the "Fan Speed" button to select wind speed.

3. Dehumidifying operation

Press the "Mode" button till the "Dehumidify Indicator Lamp" blinks

- Set the selected temperature to current room temperature minus 2°C. (16°C-31°C)
- Set the fan motor to LOW wind speed.

4. Fan operation

- Press the "Mode" button till the "Fan" icon appears.
- Press the "Fan Speed" button to select wind speed.

5. Heating operation (this function is not available for a cold-single unit)

- Press the "Mode" button till the "Heat" icon appears.
- Press the "▲" or "▼" button to select a desired room temperature. (16°C-31°C)
- Press the "Fan Speed" button to select wind speed.

6. Timer operation

Timer ON setting:

- When the air-conditioner is OFF, press the "Timer" button and select a desired ON time through the temperature and time setting buttons.
- "Preset ON Time" is displayed on the operation panel.
- ON time can be regulated at any time in 0-24 hours.

Timer OFF setting:

- When the air-conditioner ON, press "Timer" button and select a desired OFF time through the temperature and time setting buttons.
- "Preset OFF Time" is displayed on the operation panel.
- OFF time can be regulated at any time in 0-24 hours.

7. Sleep function (optional)

1) When in cooling mode, press the sleep button to enter sleep mode, an hour later, the set temperature automatically increase 1 °C, 2 hours later, the set temperature automatically add 2 °C.

2) When the heating mode, press the sleep button to enter sleep mode, an hour later, the set temperature automatically reduce 1 °C, 2 hours later, the set temperature automatically reduce 2 °C. 3. Press the sleep button again to exit the sleep function. Note: in sleep mode, the wind speed will be locked in low wind and the temperature cannot be adjusted.

8. Swing function (optional)

Press the air swing button on the remote control: the air swing opens and the damper automatically swings. Then press the air swing button: the damper stops at the corresponding Angle.

OPERATION

9. Drainage mode

1) Condensate automatic evaporation drainage

The machine can automatically evaporate condensed water and discharge it

through the exhaust pipe In the refrigeration and dehumidification mode, the machine does not need to connect the drainage pipe for drainage, please ensure that the water plug of the machine has been installed.

2) Continuous drainage

Refer to the installation guide below.

3) Water filled with alarm

- When the water tank is full, the indicator light will be on, the buzzer will sound 5 times, the display screen will display "FL", the compressor will automatically stop running.At this time, the water plug at the drain under the machine can be removed, and the water can be discharged through the drain pipe.The machine returned to normal operation.

NOTICE

When the air conditioner is operating for heating, the drain plug is installed very low. To organize a constant drain, the air conditioner must be set to a higher position.

10. Temperature display conversion

Long press the mode key to switch the display fahrenheit and celsius.

INSTALLATION EXPLANATIONS

1. Installation Explanations

- A removal air-conditioner shall be installed in the flat and empty place all around. Don't block the air outlet, and the required distance around should be at least 30cm.
- Should not be installed in dry cleaner.
- Socket wiring should be in accordance with the local electric safety requirements.

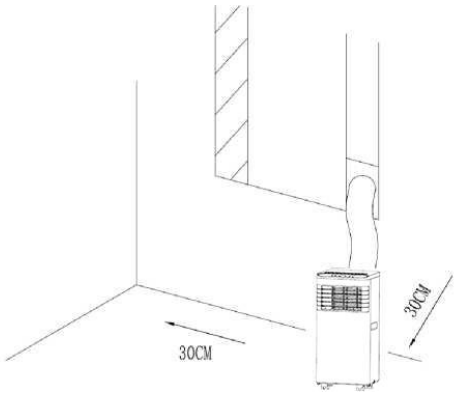

INSTALLATION EXPLANATIONS

2. Introduction to Exhaust Hose Installation

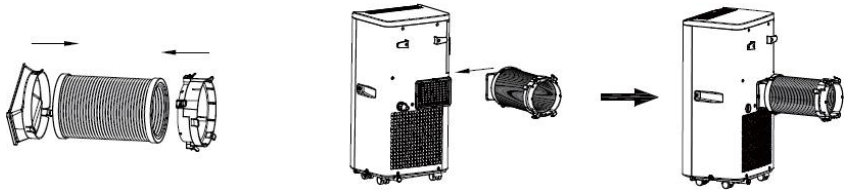

Temporary installation:

(1) Twist both ends of the exhaust hose into the square fixing clip and the flat fixing clip.
(2) Insert the square fixing clip into openings at back of the air conditioner.
(3) Put the other end of the exhaust hose to the near windowsill.

3. Window Slider Kit Installation

The installation manner of window slider kit is mostly in "horizontal" and "vertical", No much difference in actual process.

As shown below, check the min. and max. size of the window.

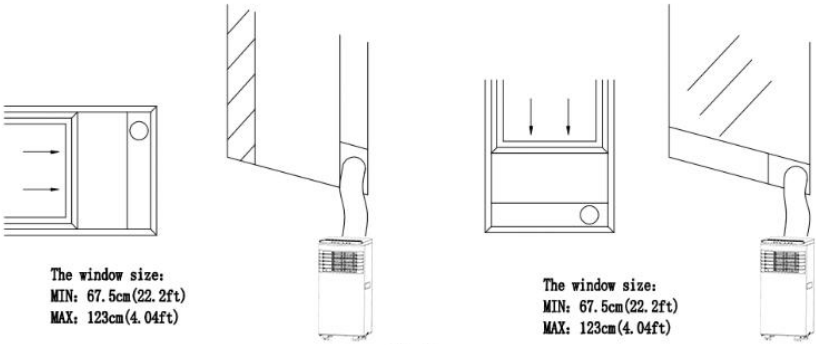

4. Continuous drainage - pipe installation

1. Remove the screw cover of the machine and pull out the rubber water plug inside;
2. Install the drainage nozzle;
3. Finally, install the drain pipe on the drain changer.

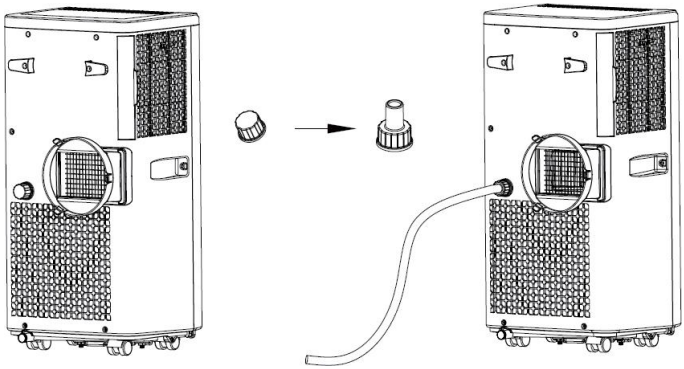

5. Internal Tank Water Full Alarm Function

The inner water tank in the air-conditioner has one water level safety switches, it controls water level. When water level reaches an anticipated height, the water full indicator lamp lights up. (If water pump is damaged, when the water is full, please remove the rubber blockage at the bottom of unit, and all water will drain outside.)

NOTICE

When the air conditioner is operating for heating, the drain plug is installed very low. To organize a constant drain, the air conditioner must be set to a higher position.

MAINTENANCE EXPLANATIONS

Declaration:

1) Before cleaning, be sure to disconnect the unit from any electric supply outlet;

2) Do not use gasoline or other chemicals to clean the unit;

3) Do not wash the unit directly;

4) If the conditioner is damaged, please contact the dealer or repair shop.

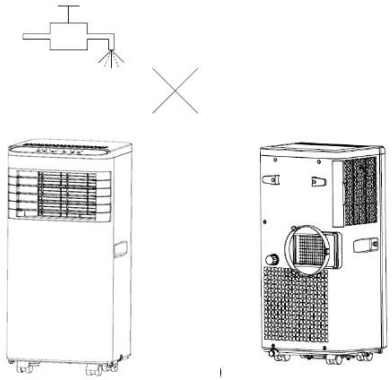

1. Air Filter

- If the air filter becomes clogged with dust/dirt, the air filter should be cleaned once every two weeks.

- Dismounting: Open the air inlet grille and take off air filter.

- Cleaning: Clean the air filter with neural detergent in lukewarm (40C) and dry it up in the shade.

- Mounting: Putting the air filter into the inlet grille, replace the components as they were.

2. Clean the Air-conditioner Surface

First clean the surface with a neutral detergent and wet cloth, and then wipe it with a dry cloth.

TROUBLESHOOTING

Phenomenon		Check items	Solution
Unit does not start when pressing power button		- Water full indicator lamp blinks, and water tank is full	Dump the water out of the water tank.
		- Room temperature is higher than the setting temperature. (Electric heating mode)	Reset the temperature
		- Room temperature is lower than the setting temperature. (Cooling mode)	Reset the temperature
The unit works with reduced capacity.		- The doors or windows are not closed.	Make sure all the windows and doors are closed.
		- There are heat sources inside the room.	Remove the heat sources if possible
		- Exhaust air hose is not connected or blocked.	Connect or clean the exhaust air hose.
		- Temperature setting is too high.	Clean the air inlet.
Auto Power-Off in heating mode		- Heating protection, when the temperatureat the air outlet exceeds 70C, the unit will power off automatically.	Restart the unit at enough lower room temperature.
Excessive Noise		Check if the unit is securely positioned.	Place the unit on horizontal and firm ground.
		Check if any loose, vibrating parts.	Secure and tighten the parts.
		The noise sounds like water flowing.	Noise comes from flowing refrigerant. This is normal.
Error Codes	E1	Room temperature sensor failed	Replace room temperature sensor (the unit can also work without replacement.)
	E2	Evaporator coil sensor failed	Replace evaporator coil sensor.
	FL	Water tank full	Please empty the water tank.

DECOMMISSIONING

STORAGE

Long-Term Storage - If you will not be using the unit for an extended period of time (more than a few weeks) it is best to clean the unit and dry it out completely. Please store the unit per the following steps:

1. Unplug the unit and remove the exhaust hose and window kit stored with the unit.
2. Drain the remaining water from the unit.
3. Clean the filter and let the filter dry completely in a shaded area.
4. Re-install the filter at its position.
5. The unit must be kept in upright position when in storage.
6. Preserving the machine in ventilating, dry, non- corrosive gas and safe place indoor.

CAUTION

The evaporator inside the machine has to be dried out before the unit is packed to avoid component damage and molds. Unplug the unit and place it in a dry open area for days to dry it out. Another way to dry the unit is to turn on the machine, adjust it to low-wind ventilation mode, and maintain this state until the drainage pipe becomes dry, so as to keep the inside of the body in a dry state and prevent it from mildewing.

DISPOSAL

WARNING

Releasing refrigerant into the atmosphere is strictly forbidden!

Do not dispose of electrical appliances as unsorted municipal waste, use separate collection facilities. Contact your local government for information regarding the collection systems available. If electrical appliances are disposed of in land-fills or dumps, hazardous substances can leak into the groundwater and get into the food chain, damaging your health and well-being.

WIFI CONNECTION

Information on the App "Cooper&Hunter Smart"

The "C&H Smart" app is available for android and iOS.

Scan the corresponding QR code to get directly to the download.

Android iOS

NOTICE

The version of the app might have been updated, please follow the instructions based on the current app version. This product only supports 2.4G Wi-Fi distribution network.

Information on How to Use the App

1. Long press the "TEMP+" button and the "TEMP-" button 5S to enter the WIFI factory configuration mode;
2. WIFI light : off means that the machine is not connected to WIFI; long light indicates that the machine has been successfully connected to WIFI;
3. Relevant functions of all machines can be realized through WIFI mobile APP.

Commissioning via the App

1. Install the "C&H-Smart" app.
2. Create a user account.
3. Activate the Wi-Fi function in the settings of your appliance.
4. Place the appliance at a distance of about 5 meters to your router.
5. Long press the "TEMP+" button ▲ and the "TEMP-" button ▼ 5S to enter the WIFI factory configuration mode.
6. Launch the app and select " + ".
7. Select the "small home appliances" , Then search for "Air Conditioner" and follow the instructions on the display
8. Once the appliance has been successfully connected, the button lights up. Now you can operate the appliance using the app.

-1.Select (+) button to access all devices

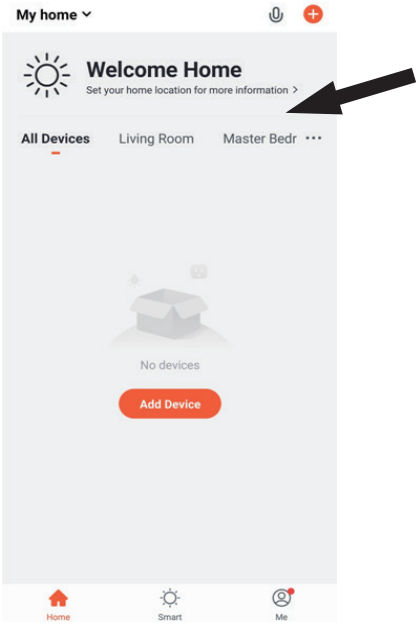

WIFI CONNECTION

-2.Select the (Small Household Appliances) button as shown

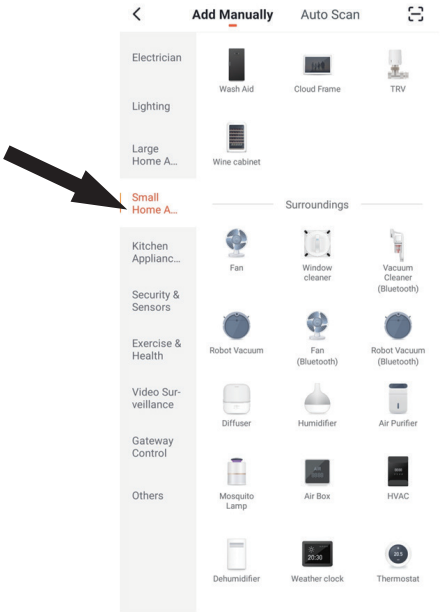

-3.Select the device (Air Conditioner) as shown

*Cooper&Hunter is constantly working on improvement by pouring their products, so what information given in this manual, may be changed-without prior notice to consumers.

2025/1

КЕРІВНИЦТВО З ЕКСПЛУАТАЦІЇ

МОБІЛЬНИЙ КОНДИЦІОНЕР ПОВІТРЯ

CH-M08P5G
CH-M10P5G

Для тривалої роботи виробу, будь-ласка, уважно прочитайте і збережіть цю інструкцію
Розроблено Cooper&Hunter International Corporation, Маямі, штат Флорида, США
www.cooperandhunter.com

ПОЯСНЕННЯ СИМВОЛІВ

ОБЕРЕЖНО	Цей символ вказує на ризик смерті або серйозної травми.
УВАГА	Цей символ вказує на ризик травми або матеріального збитку.
ПРИМІТКА	Позначає важливу, але не пов'язану з будь-якою небезпекою, інформацію, яка використовується для попередження про ризик матеріального збитку.

ДУЖЕ ВАЖЛИВО!

Будь ласка, не встановлюйте і не використовуйте мобільний кондиціонер до того, як уважно прочитаєте цей посібник. Зберігайте цю інструкцію з експлуатації для отримання гарантії на виріб і для подальшого використання.

СИМВОЛИ З ПРИСТРОЮ ТА ІНСТРУКЦІЇ З ЕКСПЛУАТАЦІЇ

	У цьому приладі використовується легкозаймистий холодоагент. Якщо холодоагент витікає і контактує з вогнем або нагрівальною частиною, він утворює шкідливий газ і існує ризик виникнення пожежі.
	Перед використанням приладу уважно прочитайте інструкцію з експлуатації.
	Перед встановленням приладу прочитайте інструкцію з монтажу.
	Перед початком роботи обслуговуючий персонал повинен уважно прочитати ПОСІБНИК КОРИСТУВАЧА та ІНСТРУКЦІЮ З ОБСЛУГОВУВАННЯ.


Цей прилад не призначений для використання особами (включаючи дітей) з обмеженими фізичними, сенсорними або розумовими здібностями, а також особами з недостатнім досвідом і знаннями, якщо тільки вони не перебувають під наглядом або не отримали інструктаж щодо використання приладу від особи, відповідальної за їхню безпеку. Діти повинні перебувати під наглядом, щоб переконатися, що вони не граються з приладом.

Цим наша компанія заявляє, що цей кондиціонер відповідає основним вимогам та іншим відповідним положенням Директиви RE 2014/53/EU. Копія повної декларації додається. Діапазон бездротових частот: 2412 МГц - 2472 МГц Максимальна потужність передачі: 18 дБм

ПОПЕРЕДЖЕННЯ

⚠ ОБЕРЕЖНО ⚠

- Не використовуйте засоби для прискорення процесу розморожування або очищення, крім рекомендованих виробником.
- Прилад слід зберігати в приміщенні, де немає постійно діючих джерел займання (наприклад, відкритого вогню, працюючого газового приладу або електричного обігрівача).
- Не проколюйте та не спалюйте.
- Зверніть увагу, що холодоагенти можуть не мати запаху.
- Прилад повинен встановлюватися, експлуатуватися і зберігатися в приміщенні з площею підлоги більше X м2.

(X=4 для 5000 БТЕ/год, 7000 БТЕ/год, 8000 БТЕ/год; X=8,7 для 9000 БТЕ/год, 10000 БТЕ/год, 10500 БТЕ/год); X=11 для 12000 БТЕ/год.

Особлива інформація щодо приладів з газом-холодоагентом R 290.

- Уважно прочитайте всі попередження.

- Під час розморожування та чищення приладу не використовуйте інші засоби, окрім рекомендованих компанією-виробником.

- Прилад повинен бути розміщений у місці, де немає постійних джерел займання (наприклад, відкритого полум'я, газових або електричних приладів, що працюють).

- Не проколюйте і не спалюйте.

- Цей прилад містить Y g (див. етикетку з технічними даними на задній панелі приладу) холодоагенту R290.

- R290 - це холодоагент, який відповідає європейським директивам щодо захисту навколишнього середовища. Не проколюйте жодну частину контуру холодоагенту.

- Якщо прилад встановлюється, експлуатується або зберігається у невентильованому приміщенні, приміщення повинно бути спроектоване таким чином, щоб запобігти накопиченню витоків холодоагенту, що призводить до ризику пожежі або вибуху внаслідок займання холодоагенту від електронагрівачів, печей або інших джерел займання.

- Прилад необхідно зберігати таким чином, щоб запобігти механічним пошкодженням.

- Особи, які експлуатують або працюють з контуром холодоагенту, повинні мати відповідний сертифікат, виданий акредитованою організацією, яка забезпечує компетентність у поводженні з холодоагентами відповідно до спеціальної оцінки, визнаної галузевими асоціаціями.

- Ремонтні роботи повинні виконуватися на основі рекомендацій компанії-виробника. Технічне обслуговування та ремонт, які потребують допомоги іншого кваліфікованого персоналу, повинні виконуватися під наглядом особи, допущеної до роботи з легкозаймистими холодоагентами.

1. Прилад призначений лише для використання в приміщенні.
2. Не використовуйте прилад у розетці, яка ремонтується або неправильно встановлена.
3. Не використовуйте пристрій, дотримуючись цих запобіжних заходів:

A: Поблизу джерела вогню.
B: У місцях, де можливе розбризкування оливи.
C: У місцях, що піддаються впливу прямих сонячних променів.
D: У місцях, де можливе розбризкування води.
E: Поблизу ванни, пральні, душу або басейну.

4. Ніколи не вставляйте пальці, палиці в отвір для виходу повітря. Особливо подбайте про те, щоб попередити дітей про цю небезпеку.
5. Під час транспортування та зберігання тримайте пристрій у верхньому положенні, щоб компресор розташовувався належним чином.
6. Перед чищенням кондиціонера завжди вимикайте або від'єднуйте електроживлення.
7. Під час переміщення кондиціонера завжди вимикайте та від'єднуйте блок живлення і рухайте його повільно.

ПОПЕРЕДЖЕННЯ

8. Щоб уникнути можливості пожежі, кондиціонер не можна накривати.
9. Всі розетки кондиціонера повинні відповідати місцевим вимогам електробезпеки. За необхідності, будь ласка, перевірте їх на відповідність вимогам.
10. Діти повинні перебувати під наглядом, щоб переконатися, що вони не граються з приладом.
11. Якщо шнур живлення пошкоджений, він повинен бути замінений виробником, його сервісним агентом або особами з аналогічною кваліфікацією, щоб уникнути небезпеки.
12. Цей прилад можуть використовувати діти віком від 8 років і старше, а також особи з обмеженими фізичними, сенсорними або розумовими здібностями або з недостатнім досвідом і знаннями, якщо вони перебувають під наглядом або проінструктовані щодо безпечного використання приладу і розуміють пов'язані з цим небезпеки. Діти не повинні гратися з приладом. Чищення та обслуговування приладу не повинні виконуватися дітьми без нагляду дорослих.
13. Прилад повинен бути встановлений відповідно до національних правил улаштування електропроводки.
14. Дані про тип і номінал запобіжників: T, 250В AC, 2A.
15. Утилізація

Це маркування вказує на те, що цей виріб не можна утилізувати разом з іншими побутовими відходами на території ЄС. Щоб запобігти можливій шкоді навколишньому середовищу або здоров'ю людей від неконтрольованої утилізації відходів, відповідально переробляйте їх, щоб сприяти сталому повторному використанню матеріальних ресурсів.

Щоб повернути використаний пристрій, скористайтеся системами повернення та збору відходів або зверніться до продавця, де було придбано виріб. Вони можуть прийняти цей пристрій для безпечної для довкілля переробки.

16. GWP: R290: 3
17. Зверніться до уповноваженого сервісного фахівця для ремонту або обслуговування цього пристрою.
18. Не тягніть, не деформуйте та не модифікуйте шнур живлення та не занурюйте його у воду. Потягування або неправильне використання шнура живлення може призвести до пошкодження пристрою та ураження електричним струмом.
19. Необхідно дотримуватися національних газових правил.
20. Тримайте вентиляційні отвори вільними від перешкод.
21. Будь-яка особа, яка бере участь у роботі з контуром холодоагенту або втручається в нього, повинна мати чинний сертифікат, виданий галузевим акредитованим органом з оцінки, який підтверджує її компетентність у безпечному поводженні з холодоагентами відповідно до визнаних у галузі специфікацій оцінки.
22. Обслуговування повинно виконуватися тільки відповідно до рекомендацій виробника обладнання. Технічне обслуговування та ремонт, що потребують допомоги іншого кваліфікованого персоналу, повинні виконуватися під наглядом особи, компетентної у використанні легкозаймистих холодоагентів.
23. Не вмикайте та не вимикайте пристрій, вставляючи або витягуючи штепсельну вилку, це може призвести до ураження електричним струмом або пожежі через виділення тепла.
24. Відключіть пристрій від мережі, якщо з нього виходять дивні звуки, запах або дим.

ПОПЕРЕДЖЕННЯ

ПРИМІТКА

- У разі пошкодження будь-яких деталей, будь ласка, зверніться до дилера або до спеціалізованої ремонтної майстерні;
- У разі будь-яких пошкоджень вимкніть перемикач подачі повітря, від'єднайте джерело живлення та зверніться до дилера або спеціалізованої ремонтної майстерні;
- У будь-якому випадку, шнур живлення повинен бути надійно заземлений.
- Щоб уникнути небезпеки, якщо шнур живлення пошкоджений, вимкніть повітряний перемикач і відключіть джерело живлення. Замінити його слід у дилера або в спеціалізованій ремонтній майстерні.

ІНСТРУКЦІЯ З РЕМОНТУ ПРИЛАДІВ, ЩО МІСТЯТЬ R290

1. ЗАГАЛЬНІ ВКАЗІВКИ

1.1 Перевірка місцевості

Перед початком роботи з системами, що містять легкозаймисті холодоагенти, необхідно перевірити техніку безпеки, щоб переконатися, що ризик займання мінімізований. Для ремонту холодильної системи слід дотримуватись наступних запобіжних заходів перед проведенням робіт із системою.

1.2 Порядок роботи

Робота повинна проводитися відповідно до контрольованої процедури, щоб мінімізувати ризик наявності горючого газу або пари під час виконання роботи.

1.3 Загальна робоча зона

Увесь обслуговуючий персонал та інші, хто працює поряд, повинні бути проінструктовані щодо характеру робіт, що виконуються. Слід уникати роботи в закритому просторі. Зона навколо робочого простору має бути відокремлена. Переконайтеся, що умови в зоні були безпечними шляхом контролю легкозаймистих матеріалів.

1.4 Перевірка наявності холодоагенту

Перед початком і під час роботи необхідно перевірити територію за допомогою відповідного детектора холодоагенту, щоб переконатися, що технік знає про потенційно займисту атмосферу. Переконайтеся, що обладнання для виявлення витоку, яке використовується, підходить для використання з легкозаймистими холодоагентами, тобто не іскрить, належним чином герметично або іскробезпечно.

1.5 Наявність вогнегасника

Якщо на холодильному обладнанні або будь-яких пов'язаних з ним частинах будуть проводитися будь-які гарячі роботи, необхідно мати під рукою відповідне обладнання для пожежогасіння. Розмістіть вогнегасник із сухим порошком або CO2 поруч із зоною заряджання.

1.6 Відсутність джерел займання

Жодна особа, яка виконує роботи з охолоджувальною системою, які передбачають відкритий доступ до будь-яких труб, які містять або містили легкозаймистий холодоагент, не повинні використовувати будь-які джерела займання таким чином, щоб це могло призвести до ризику пожежі або вибуху.

ІНСТРУКЦІЯ З РЕМОНТУ ПРИЛАДІВ, ЩО МІСТЯТЬ R290

Усі можливі джерела займання, включно з курінням сигарет, слід тримати на достатній відстані від місця встановлення, ремонту, демонтажу та утилізації, під час яких можливий викид легкозаймистого холодоагенту в навколишній простір. Перед початком роботи необхідно оглянути територію навколо обладнання, щоб переконатися у відсутності небезпеки займистості або займання. Повинні бути розміщені таблички «Палити заборонено».

1.7 Провітрювання приміщення

Переконайтеся, що територія знаходиться на відкритому повітрі або що вона достатньо провітрюється, перш ніж проникати в систему або виконувати будь-які роботи з гарячою водою. Ступінь вентиляції повинен зберігатися протягом періоду виконання робіт. Вентиляція повинна безпечно розсіювати будь-який вивільнений холодоагент і бажано видаляти його назовні в атмосферу.

1.8 Перевірки холодильного обладнання

Дезнаходятьсяелектричнікомпоненти змінені,вониповиннівідповідатиметіта правильнійспецифікації.Завждислід дотримуватисявказівоквиробникащодо обслуговуваннятаобслуговування.Якщови сумніваєтеся,зверніться задопомогоюдо технічноговідділувиробника.Доустановок ізвикористаннямлегкозаймистих холодоагентівслідзастосовуватитакі перевірки:розмірзаправкивідповідає розміруприміщення,уякомувстановлено частини,щомістятьхолодоагент; вентиляційнеобладнаннятавентиляційні отворипрацюютьналежнимчиномінемають перешкод;
Холодильнатрубаабокомпоненти встановленівтакомумісці,демалоймовірно, щовонибудутьпідданівпливубудь-якої речовини,якаможероз'їдатикомпоненти, щомістятьхолодоагент,завинятком випадків,коликомпонентивиготовленіз матеріалів,якізасвоєюсуттюєстійкимидо корозії,абоналежнимчиномзахищенівід корозії.

1.9 Перевірки електричних пристроїв

Ремонт і технічне обслуговування електричних компонентів повинні включати початкові перевірки безпеки та процедури перевірки компонентів. Якщо існує несправність, яка може поставити під загрозу безпеку, то до ланцюга не можна підключати електроживлення, доки її не буде задовільно усунено. Якщо несправність неможливо усунути негайно, але необхідно продовжити роботу, необхідно використовувати адекватне тимчасове рішення. Про це слід повідомити власника обладнання, щоб усі сторони були поінформовані.

Початкові перевірки безпеки повинні включати: що конденсатори розряджені: це має бути зроблено безпечним способом, щоб уникнути можливості іскріння; щоб під час заряджання, відновлення або очищення системи не було оголених електричних компонентів і проводів під напругою; що існує безперервність зв'язку із землею.

2 РЕМОНТ ЗАПЕЧАТНИХ КОМПОНЕНТІВ

2.1 Під час ремонту герметичних компонентів усі електроживлення повинні бути від'єднані від обладнання, на якому працюють, перед будь-яким видаленням герметичних кришок тощо. Якщо під час обслуговування абсолютно необхідно мати електропостачання обладнання, то постійно діюча форма Датчик витоку повинен бути розташований у найбільш критичній точці, щоб попередити про потенційно небезпечну ситуацію.

ІНСТРУКЦІЯ З РЕМОНТУ ПРИЛАДІВ, ЩО МІСТЯТЬ R290

2.2 Слід звернути особливу увагу на наступне, щоб переконатися, що під час роботи з електричними компонентами корпус не змінюється таким чином, що вплине на рівень захисту. Це включає пошкодження кабелів, надмірну кількість з'єднань, клеми, виготовлені не відповідно до оригінальних специфікацій, пошкодження пломб, неправильне встановлення сальників тощо. Переконайтеся, що пристрій встановлено надійно. Переконайтеся, що ущільнювачі або ущільнювальні матеріали не погіршилися настільки, що вони більше не служать для запобігання проникненню легкозаймистих атмосфер. Замінні частини повинні відповідати специфікаціям виробника.

ПРИМІТКА

Використання силіконового герметика може знизити ефективність деяких типів обладнання для виявлення витоків. Іскробезпечні компоненти не потрібно ізолювати перед роботою з ними.

3. РЕМОНТ ВНУТРІШНЬО БЕЗПЕЧНИХ КОМПОНЕНТІВ

Не підключайте жодних постійних індуктивних або ємнісних навантажень до кола без перевірки того, що це не перевищить допустимий рівень напруги та струму для обладнання, яке використовується.

Внутрішньо безпечні компоненти – це єдині елементи, з якими можна працювати під напругою в присутності легкозаймистої атмосфери. Випробувальна апаратура повинна мати відповідний номінал. Замінюйте компоненти тільки на ті, що зазначені виробником. Використання інших частин може спричинити займання холодоагенту в атмосфері у разі витоку.

4 КАБЕЛІ

Переконайтеся, що кабелі не піддаються зносу, корозії, надмірному тиску, вібрації, впливу гострих країв або будь-яких інших негативних впливів навколишнього середовища. Перевірка також повинна враховувати наслідки старіння або постійної вібрації від таких джерел, як компресори чи вентилятори.

5 ВИЯВЛЕННЯ ЛЕГКОЗАЙМИСТИХ ХОЛОДАГЕНТІВ

За жодних обставин не можна використовувати потенційні джерела займання для пошуку або виявлення витоків холодоагенту. Використання відкритого вогню (наприклад, газового пальника або іншого детектора з відкритим полум'ям) суворо заборонено.

6. МЕТОДИ ВИЯВЛЕННЯ ВИТІКІВ

За жодних обставин не можна використовувати потенційні джерела займання для пошуку або виявлення витоків холодоагенту. Використання відкритого вогню (наприклад, газового пальника або іншого детектора з відкритим полум'ям) суворо заборонено.

Нижче наведені прийнятні методи виявлення витоків у системах, що містять легкозаймисті холодоагенти:

1) Електронні детектори витоків

Використовуйте електронні детектори для виявлення легкозаймистих холодоагентів. Однак чутливість пристрою може бути недостатньою або потребувати повторного калібрування. (Калібрування детектора слід проводити в зоні, вільній від холодоагентів.)

ІНСТРУКЦІЯ З РЕМОНТУ ПРИЛАДІВ, ЩО МІСТЯТЬ R290

Переконайтеся, що детектор не є потенційним джерелом займання та підходить для роботи з використовуваним холодоагентом. Обладнання для виявлення витоків повинно бути налаштоване на певний відсоток від нижньої межі займання (LFL) холодоагенту, бути відкаліброваним для відповідного типу холодоагенту та підтверджувати допустимий відсоток газу (максимум 25%).

2) Рідини для виявлення витоків

Рідини для виявлення витоків підходять для більшості холодоагентів, однак слід уникати використання миючих засобів, що містять хлор, оскільки хлор може вступати в реакцію з холодоагентом та викликати корозію мідних трубопроводів.

Дії у разі підозри на витік

- Якщо підозрюється витік, усі джерела відкритого вогню мають бути усунені/загашені.
- Якщо витік холодоагенту виявлено та необхідне паяння, весь холодоагент має бути вилучений із системи або ізольований (за допомогою запірних клапанів) у частині системи, віддаленій від місця витоку.
- Перед початком паяння і під час його проведення через систему слід пропускати азот без кисню (OFN).

7 ВИДАЛЕННЯ ТА ЕВАКУАЦІЯ

При втручанні в контур холодоагенту з метою ремонту або з будь-якою іншою метою слід дотримуватися загальноприйнятих процедур, однак важливо дотримуватися найкращих практик, оскільки слід враховувати займистість контуру. Необхідно дотримуватися такої процедури: видалити холодоагент; продути контур інертним газом; вакуумувати; знову продути інертним газом; відкрити контур шляхом розрізання або паяння; заправка холодоагенту повинна бути відновлена у відповідні регенераційні балони.

Система повинна бути «промита» OFN, щоб зробити блок безпечним. Цей процес може знадобитися повторити кілька разів. Для цього не можна використовувати стиснене повітря або кисень. Промивання здійснюється шляхом створення вакууму в системі за допомогою OFN і продовження заповнення до досягнення робочого тиску, потім випускання в атмосферу і, нарешті, витягування до вакууму. Цей процес слід повторювати доти, доки в системі не залишиться холодоагенту. Після використання останньої заправки OFN систему слід стравлювати до атмосферного тиску, щоб можна було продовжувати роботу. Ця операція є абсолютно необхідною, якщо передбачається паяння трубопроводу. Переконайтеся, що вихідний отвір вакуумного насоса не знаходиться близько до джерел займання і є доступ до вентиляції.

8 ПРОЦЕДУР ЗАРЯДКИ

На додаток до звичайних процедур заправки, слід дотримуватися наступних вимог.

- Переконайтеся, що при використанні заправного обладнання не відбувається забруднення різних холодоагентів. Шланги або лінії повинні бути якомога коротшими, щоб мінімізувати кількість холодоагенту, що міститься в них.
- Балони повинні зберігатися у вертикальному положенні.
- Перед заправленням системи холодоагентом переконайтеся, що холодильна система заземлена.
- Після завершення заряджання наклейте на систему етикетку (якщо це ще не зроблено).
- Слід бути особливо обережним, щоб не переповнити холодильну систему.

ІНСТРУКЦІЯ З РЕМОНТУ ПРИЛАДІВ, ЩО МІСТЯТЬ R290

Перед перезарядкою система повинна бути випробувана під тиском за допомогою OFN. Система повинна бути перевірена на герметичність після завершення заряджання, але до введення в експлуатацію. Повторна перевірка герметичності повинна проводитися перед від'їздом з майданчика.

9 ВИВЕДЕННЯ З ЕКСПЛУАТАЦІЇ

Перед виконанням цієї процедури важливо, щоб фахівець був повністю ознайомлений з обладнанням і всіма його деталями. Рекомендується дотримуватися належної практики, щоб усі холодоагенти були безпечно відновлені. Перед виконанням завдання необхідно відібрати зразки оливи та холодоагенту на випадок, якщо перед повторним використанням регенерованого холодоагенту буде потрібно провести аналіз. Важливо, щоб електрична енергія була доступна до початку виконання завдання.

a) Ознайомтеся з обладнанням та його роботою.

b) Електрично ізолюйте систему.

c) Перед початком процедури переконайтеся, що: наявне механічне вантажно-розвантажувальне обладнання, за необхідності, для роботи з балонами з холодоагентом; наявні та правильно використовуються всі засоби індивідуального захисту; процес відновлення знаходиться під постійним наглядом компетентної особи; обладнання для відновлення та балони відповідають відповідним стандартам.

d) Викачайте холодоагент із системи, якщо це можливо.

e) Якщо вакуум неможливий, зробіть колектор, щоб холодоагент можна було видалити з різних частин системи.

f) Переконайтеся, що балон знаходиться на вагах перед початком відновлення.

g) Запустіть прилад для рекуперації та працюйте відповідно до інструкцій виробника.

h) Не переповнюйте балони. (Не більше 80 % об'ємного заряду рідини).

i) Не перевищуйте максимальний робочий тиск балону, навіть тимчасово.

j) Після правильного заповнення балонів і завершення процесу переконайтеся, що балони та обладнання негайно вивезені з майданчика, а всі запірні клапани на обладнанні перекриті.

k) Регенерований холодоагент не можна заправляти в іншу холодильну систему, якщо він не був очищений і перевірений.

10 ЕТИКЕТУВАННЯ

Обладнання повинно мати етикетку із зазначенням того, що воно виведене з експлуатації та випорожнене від холодоагенту. На етикетці має бути дата та підпис.

Переконайтеся, що на обладнанні є етикетки із зазначенням того, що воно містить легкозаймистий холодоагент.

11 ВІДНОВЛЕННЯ

Під час видалення холодоагенту з системи для обслуговування або виведення з експлуатації рекомендується дотримуватися належної практики, щоб усі холодоагенти видалялися безпечно. Перекачуючи холодоагент у балони, переконайтеся, що використовуються лише відповідні балони для регенерації холодоагенту. Переконайтеся, що в наявності є необхідна кількість балонів для зберігання всього заправленого холодоагенту.

Усі балони, що використовуються, призначені для регенерованого холодоагенту та мають відповідне маркування (тобто спеціальні балони для регенерованого холодоагенту). Балони повинні бути укомплектовані запобіжним клапаном і відповідними запірними клапанами в належному робочому стані.

ІНСТРУКЦІЯ З РЕМОНТУ ПРИЛАДІВ, ЩО МІСТЯТЬ R290

Порожні балони для регенерації відкачують і, якщо можливо, охолоджують перед початком регенерації.

Обладнання для рекуперації має бути в робочому стані з набором інструкцій, що стосуються наявного обладнання, і має бути придатним для рекуперації легкозаймистих холодоагентів. Крім того, в наявності має бути набір відкаліброваних ваг, які мають бути в робочому стані. Шланги повинні бути укомплектовані герметичними роз'ємними муфтами і знаходитися в хорошому стані. Перед використанням рекуператора переконайтеся, що він знаходиться в задовільному робочому стані, належним чином обслуговувався і що всі пов'язані з ним електричні компоненти опломбовані для запобігання займання в разі витоку холодоагенту. У разі сумнівів проконсультуйтеся з виробником.

Відновлений холодоагент слід повернути постачальнику холодоагенту у відповідному регенераційному балоні та оформити відповідну накладну на передачу відходів. Не змішуйте холодоагенти в рекуператорах і особливо в балонах.

Якщо необхідно видалити компресори або компресорні оливи, переконайтеся, що вони були відкачані до прийнятного рівня, щоб переконатися, що легкозаймистий холодоагент не залишився в мастилі. Процес вакуумування повинен бути виконаний перед поверненням компресора постачальнику. Для прискорення цього процесу можна використовувати лише електричний нагрів корпусу компресора. Зливання оливи з системи повинно здійснюватися безпечно.

Компетентність сервісу персоналу Загальна

Спеціальне навчання, додаткове до звичайних процедур ремонту холодильного обладнання, необхідне, коли пошкоджено обладнання з легкозаймистими холодоагентами.

У багатьох країнах таке навчання проводять національні навчальні організації, які акредитовані для викладання відповідних національних стандартів компетентності, що можуть бути встановлені законодавством.

Досягнута компетентність повинна бути задокументована сертифікатом.

Навчання

Навчання повинно включати в себе наступне:

Інформація про потенціал вибуху легкозаймистих холодоагентів, щоб показати, що легкозаймисті речовини можуть бути небезпечними при необережному поводженні з ними.

Інформація про потенційні джерела займання, особливо ті, що не є очевидними, такі як запальнички, вимикачі, пилососи, електрообігрівачі. Інформація про різні концепції безпеки:

Без вентиляції - (див. пункт GG.2) Безпека приладу не залежить від вентиляції корпусу. Вимкнення приладу або відкриття корпусу не має суттєвого впливу на безпеку. Тим не менш, існує ймовірність того, що холодоагент, який витікає, може накопичуватися всередині корпусу, і при відкритті корпусу утворюється легкозаймиста атмосфера.

Вентильований корпус - (див. пункт GG.4) Безпека приладу залежить від вентиляції корпусу. Вимкнення приладу або відкриття корпусу має значний вплив на безпеку. Перед цим слід подбати про забезпечення достатньої вентиляції.

Вентильоване приміщення - (див. пункт GG.5) Безпека приладу залежить від вентиляції приміщення. Вимкнення приладу або відкриття корпусу не має суттєвого впливу на безпеку.

Під час проведення ремонтних робіт вентиляція приміщення не повинна вимикатися.

ІНСТРУКЦІЯ З РЕМОНТУ ПРИЛАДІВ, ЩО МІСТЯТЬ R290

Інформація про концепцію герметичних компонентів і герметичних корпусів згідно з IEC 60079-15:2010.

Інформація про правильні робочі процедури:

a) Введення в експлуатацію

- Переконайтеся, що площа підлоги достатня для заправки холодоагенту або що вентиляційний канал змонтовано належним чином.

- Підключіть труби та проведіть перевірку на герметичність перед заправкою холодоагенту.

- Перед введенням в експлуатацію перевірте захисне обладнання.

b) Технічне обслуговування

• Мобільне обладнання слід ремонтувати на відкритому повітрі або в майстерні, спеціально обладнаній для обслуговування агрегатів з легкозаймистими холодоагентами.

• Забезпечте достатню вентиляцію в місці ремонту.

• Пам'ятайте, що несправність обладнання може бути викликана втратою холодоагенту і можливий витік холодоагенту.

• Розряджайте конденсатори таким чином, щоб уникнути іскроутворення. Стандартна процедура короткого замикання клем конденсатора зазвичай призводить до іскроутворення.

• Акуратно збирайте герметичні корпуси. Якщо ущільнення зношені, замініть їх.

• Перед введенням в експлуатацію перевірте захисне обладнання.

в) Ремонт

• Переносне обладнання слід ремонтувати на відкритому повітрі або в майстерні, спеціально обладнаній для обслуговування агрегатів з легкозаймистими холодоагентами.

• Забезпечте достатню вентиляцію в місці ремонту.

• Пам'ятайте, що несправність обладнання може бути викликана втратою холодоагенту і можливий витік холодоагенту.

• Розряджайте конденсатори таким чином, щоб уникнути іскроутворення.

• У разі необхідності паяння виконайте наведені нижче процедури в правильному порядку:

- Видаліть холодоагент. Якщо національне законодавство не вимагає утилізації, злийте холодоагент назовні. Подбайте про те, щоб злитий холодоагент не становив небезпеки. У разі сумнівів одна людина повинна охороняти вихідний отвір. Особливо слідкуйте за тим, щоб злитий холодоагент не потрапив назад у приміщення.

- Вакуумуйте контур холодоагенту.

- Продуйте контур холодоагенту азотом протягом 5 хвилин.

- Повторіть вакуумування.

- Зніміть деталі, що підлягають заміні, за допомогою різання, а не полум'я.

- Під час паяння продувайте місце паяння азотом.

- Перед заправкою холодоагентом виконайте перевірку на герметичність.

• Акуратно збирайте герметичні корпуси. Якщо ущільнення зношені, замініть їх.

• Перед введенням в експлуатацію перевірте захисне обладнання.

d) Виведення з експлуатації

- Якщо виведення обладнання з експлуатації може вплинути на безпеку, заправку холодоагенту слід видалити перед виведенням з експлуатації.

- Забезпечте достатню вентиляцію в місці розташування обладнання.

- Пам'ятайте, що несправність обладнання може бути спричинена втратою холодоагенту, а також можливий витік холодоагенту.

- Розряджайте конденсатори таким чином, щоб уникнути іскроутворення.

ІНСТРУКЦІЯ З РЕМОНТУ ПРИЛАДІВ, ЩО МІСТЯТЬ R290

- Видаліть холодоагент. Якщо національне законодавство не вимагає утилізації, злийте холодоагент назовні. Переконайтеся, що злитий холодоагент не становить небезпеки. У разі сумнівів одна людина повинна охороняти вихідний отвір. Особливо слідкуйте за тим, щоб злитий холодоагент не потрапив назад у приміщення.
- Вакуумуйте контур холодоагенту.
- Продуйте контур холодоагенту азотом протягом 5 хв.
- Видаліть повітря з контуру холодоагенту.
- Продуйте контур холодоагенту азотом протягом 5 хв.
- Знову видаліть повітря.
- Заповніть азотом до атмосферного тиску.
- Прикріпіть на обладнання етикетку про те, що холодоагент видалено. е) Утилізація
- Забезпечте достатню вентиляцію на робочому місці.
- Видаліть холодоагент. Якщо національне законодавство не вимагає утилізації, злийте холодоагент назовні. Переконайтеся, що злитий холодоагент не становить небезпеки. У разі сумнівів одна людина повинна охороняти вихідний отвір. Слідкуйте за тим, щоб злитий холодоагент не потрапив назад у приміщення.
- Видаліть повітря з контуру холодоагенту.
- Продуйте контур холодоагенту азотом протягом 5 хв.
- Знову видаліть повітря.
- Вийміть компресор і злийте масло.

Транспортування, маркування та зберігання установок, що використовують легкозаймисті холодоагенти

Перевезення обладнання, що містить легкозаймисті холодоагенти

Звертаємо увагу на те, що стосовно обладнання, яке містить легкозаймистий газ, можуть існувати додаткові правила транспортування.

Максимальна кількість одиниць обладнання або конфігурація обладнання, дозволена для спільного транспортування, буде визначатися відповідними транспортними правилами.

Маркування обладнання за допомогою табличок

Знаки для подібних приладів, що використовуються в робочій зоні, як правило, регулюються місцевими нормативними актами і містять мінімальні вимоги щодо забезпечення знаками безпеки та/або охорони здоров'я на робочому місці.

Всі необхідні знаки повинні бути в наявності, і роботодавці повинні забезпечити, щоб працівники отримували відповідні та достатні інструкції та навчання щодо значення відповідних знаків безпеки та дій, яких необхідно вживати у зв'язку з цими знаками. Ефективність знаків не повинна зменшуватися через надмірну кількість знаків, розміщених разом. Будь-які піктограми, що використовуються, повинні бути якомога простішими і містити лише найважливіші деталі.

Утилізація обладнання, що використовує легкозаймисті холодоагенти

Див. національне законодавство.

Зберігання обладнання/ приладів

Зберігання обладнання повинно здійснюватися відповідно до інструкцій виробника. Зберігання упакованого (непроданого) обладнання:

Захист упаковки для зберігання повинен бути сконструйований таким чином, щоб механічні пошкодження обладнання всередині упаковки не призвели до витоку заправленого холодоагенту.

Максимальна кількість одиниць обладнання, що дозволяється зберігати разом, визначається місцевими правилами.

АЗВА ЧАСТИНИ

1.Панель управління
2. Короб для направлення повітря
3. Коліщатко
4. Вихідне з'єднання
5. Кришка
6. Повітрозабірник
7. Зливний отвір
8. Пиловий фільтр
9. Ручка

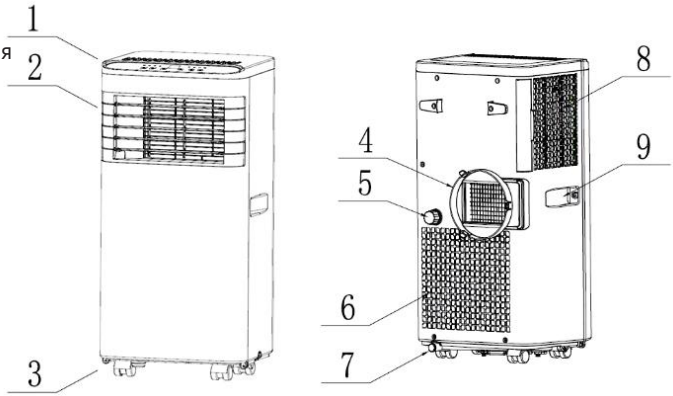

АКСЕСУАРИ

Частини	Опис	Кількість
	Основний блок кондиціонера	1
	Гофра відводу гарячого повітря	1
	З'єднувач гофри з вікном	1
	З'єднувач гофри з кондицонером	1
	Віконний монтажний набір	1
	Гвинти для віконного набору	1
	Пульт дистанційного керіування	1
	Перехідник для дренажу	1
	Дренажний шланг	1
Назви компонентів можуть відрізнятись, зверніться до інженерного відділу для тлумачення		

Після розпакування перевірте, чи входять до комплекту вищезазначені аксесуари, а також перевірте їх призначення у вступі до встановлення в цьому посібнику.

ЗОВНІШНИЙ ВИГЛЯД ТА ФУНКЦІЇ ПУЛЬТА ДИСТАНЦІЙНОГО КЕРУВАННЯ

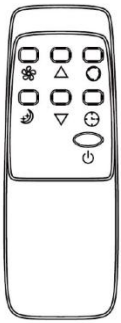

1. POW ER: Вкл/Викл
2. MODE: Вибір режимів
3. TIM ER: Погодоинне налаштування
4. SPE ED: Виьбір швидкості вентилятора
5. TEM P+: Збільшення температури
6. TEM P-: Зменшення температури
7. SLEE P: Вибір функції сон.

ЗОВНІШНИЙ ВИГЛЯД ТА ФУНКЦІЇ ПАНЕЛЬ КЕРУВАННЯ

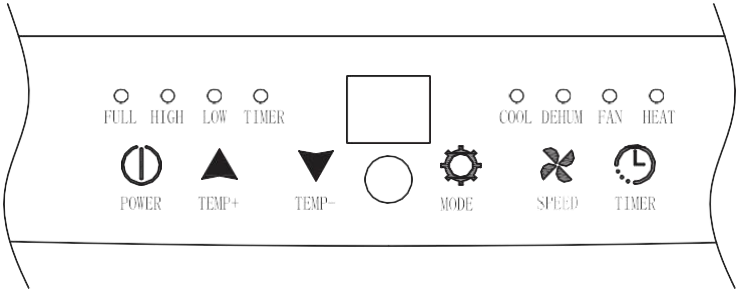

ЕКСПЛУАТАЦІЯ

Початок роботи

Перед початком роботи:

1) Знайдіть місце, де поблизу є електропостачання.

2) Як показано на бічній картинці, встановіть гофру відведення гарячого повітря і добре відрегулюйте положення вікна.

3) Вставте шнур живлення в заземлену розетку AC220В/50Гц;

4) Спочатку відкрийте передні жалюзі, а потім натисніть кнопку включення, щоб запустити прилад.

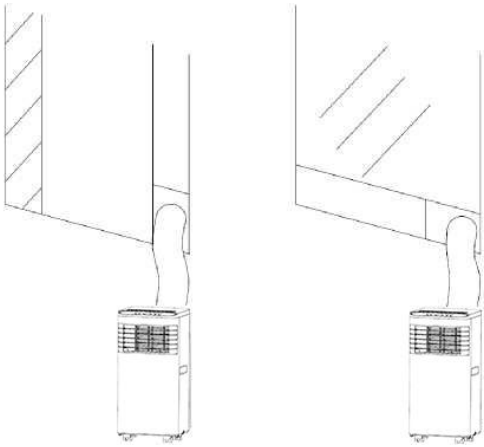

ЕКСПЛУАТАЦІЯ

Попередження перед використанням:

1. Діапазон робочих температур:

	Максимум	Мінінімум
Градуси (°C)	35 (**Холод**)	18 (**Холод**)
Градуси (°C)	27 (**Нагрів**)	7 (**Наргів**)

Перевірте, чи правильно встановлений випускна гофра. Застереження щодо режимів охолодження та осушення:

-Використовуючи функції охолодження та осушення, дотримуйтеся інтервалу щонайменше 3 хвилини між кожним ВИКЛЮЧЕННЯМ.

- Живленнямає відповідати вимогам.
- Розетка призначена для використання змінного струму.
- Не використовуйте одну розетку з іншими приладами.
- Джерело живлення AC220В, 50Гц

2. Робота на охолодження

-Натискайте кнопку «Mode», доки не з'явиться значок «Охолодження».

- Натисніть кнопку«▲»або«▼»,щоб вибрати потрібну кімнатну температуру. (16°C-31°C)

-Натисніть кнопку«FanSpeed»,щоб вибрати швидкість вентилятора.

3. Режим осушення

Натискайте кнопку «MODE», доки не почне блимати «Індикатор осушення».

- Встановіть вибрану температуру на поточну кімнатну температуру мінус 2°C. (16°C-31°C)

- Встановіть низьку швидкість вентилятора.

4. Режим вентилятора

- Натискайте кнопку «Mode», доки не з'явиться значок «Вентилятор».
- Натисніть кнопку «FAN SPEED», щоб вибрати швидкість вентилятора.

5. Режим нагріву (функція доступна для деяких моделей)

- Натискайте к нопку «MODE» доки не з'явиться значок «Нагрівання».
- Натисніть кнопку «▲» або «▼», щоб вибрати бажану кімнатну температуру. (16°C-31°C)
- Натисніть кнопку « Fun Speed» , щоб вибрати швидкість вентилятора.

6. Налаштування таймера

Налаштування таймера УВІМКНЕННЯ: - Коли кондиціонер вимкнено, натисніть кнопку «Timer» і виберіть потрібний час увімкнення за допомогою кнопок налаштування температури та часу.

- На панелі керування відображається «Preset ON Time».
- Час увімкнення можна регулювати в будь-який час 0-24 години.

Налаштування таймера ВИМКН.: - Коли кондиціонер увімкнено, натисніть кнопку «Таймер» і виберіть потрібний час ВИМКНЕННЯ за допомогою кнопок налаштування температури та часу.

- На панелі керування відображається «Preset OFF Time».
- Час вимкнення можна регулювати в будь-який час 0-24 години.

7. Функція сну (опціонально)

1) У режимі охолодження натисніть кнопку сну, щоб перейти в режим сну, через годину встановлена температура автоматично підвищиться на 1 °C, через 2 години встановлена температура автоматично додасть 2 °C.

2) У режимі нагріву натисніть кнопку сну, щоб увійти в режим сну, через годину встановлена температура автоматично знизиться на 1 °C, через 2 години встановлена температура автоматично знизиться на 2 °C.

3) Натисніть кнопку сну ще раз, щоб вийти з функції сну. Примітка: у сплячому режимі швидкість вентилятора буде зафіксовано при низькій швидкості вентилятора і температуру не можна регулювати.

OPERATION

8. Функція повороту жалюзі (опція)
Натисніть кнопку повороту жалюзі на пульті дистанційного керування: заслонка відкривається, і жалюзі автоматично повертається. Потім натисніть кнопку swing: жалюзі зупиниться під відповідним кутом.

9. Дренажний режим

1) Автоматичний дренаж випаровування конденсату. Прилад може автоматично випаровувати конденсат і скидати його через випускну трубу. У режимі охолодження та осушення приладу не потрібно підключати дренажну трубу для дренажу, будь ласка, переконайтеся, що дренадна заглушка приладу встановлена.

2) Безперервний дренаж

Зверніться до посібника зі встановлення нижче.

3) Сигнал перевовення водою

- Коли резервуар для води буде заповнений, світловий індикатор засвітиться, зумер пролунає 5 разів, на екрані дисплея з'явиться напис «FL», компресор автоматично припинить роботу.

У цей час дренажну пробку в зливному отворі в приладі можна зняти, а воду потрібно злити через дренажний шланг. Прилад повернеться до нормального режиму роботи.

ПРИМІТКА

При роботі кондционера на обігрів, конденсат зливається через спеціальний дренажний отвір. Для корресного вдіводу конденсату, прилад потрібно поставити на підвищення

10. Перетворення відображення температури F to C

Утримуйте клавішу MODE щоб переключити відображення за Фаренгейтом і Цельсієм.

ПОЯСНЕННЯ ЩОДО ВСТАНОВЛЕННЯ

1. Пояснення щодо встановлення

- Мобільний кондиціонер повинен бути встановлений на рівному та навколо нього має бути достатньо простору. Не перекривайте вихід повітря, необхідна відстань навколо має бути не менше 30 см.
- Не можна встановлювати в хімчистці.
- Електропроводка розеток повинна відповідати місцевим вимогам електробезпеки.

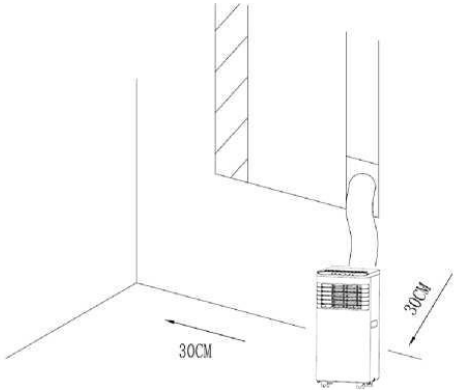

2. Підключення витяжної гофри

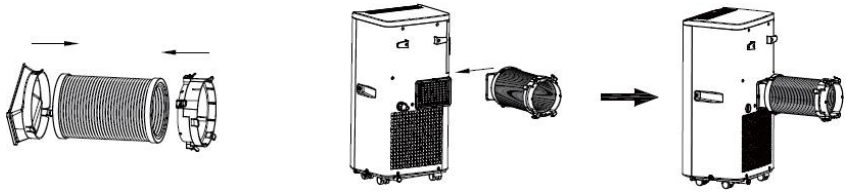

Встановлення:

(1) Закрутіть обидва кінці витяжної гофри в квадратний фіксуючий затискач і плоский фіксуючий затискач.

(2) Вставте квадратний фіксатор в отвори на задній панелі кондиціонера.

(3) Прикладіть інший кінець витяжної гофри до ближнього підвіконня.

3. Встановлення віконного комплекту

Спосіб встановленнявіконного комплекту здебільшого «горизонтальний» і «вертикальний». Фактичний процес не має великої різниці.

Як показано нижче, перевірте мін. і макс. розмір вікна.

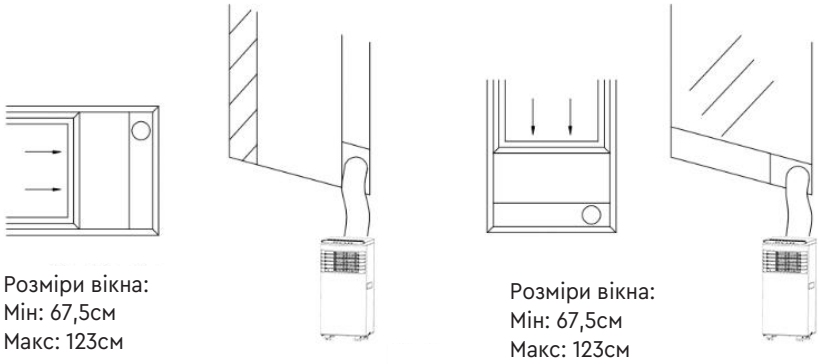

ПОЯСНЕННЯ ЩОДО ВСТАНОВЛЕННЯ

4. Безперервний дренаж - монтаж труб

1. Відкрутіть дренажну кришку приладу та витягніть гумову пробку всередині;
2. Встановити дренажну насадку;
3. Встановіть дренажний шланг на зливний пристрій.

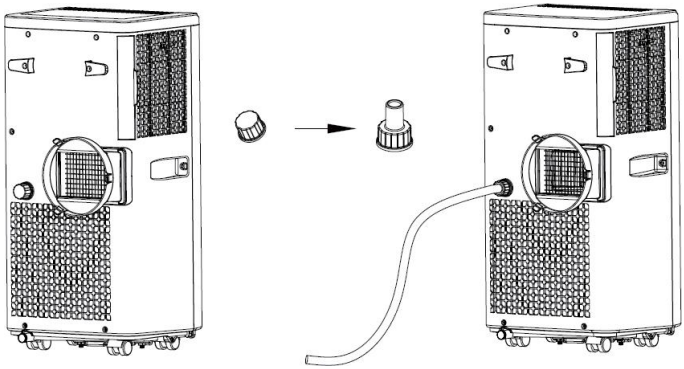

5. Сигналізація про переповнення внутрішнього баку

Внутрішній резервуар для води в кондиціонері має один захисний поплавок, який контролює рівень води. Коли рівень води досягає очікуваної висоти, загоряється індикатор переповнення. (Якщо водяний насос пошкоджено, при переповненні, будь ласка, видаліть гумову пробку в нижній частині пристрою, і вся вода витече назовні.)

ПРИМІТКА

При роботі кондиционера на обігрів, конденсат зливається через спеціальний дренажний отвір. Для корресного вдіводу конденсату, прилад потрібно поставити на підвищення

ПОЯСНЕННЯ ДО ТЕХНІЧНОГО ОБСЛУГОВУВАННЯ

УВАГА:

1) Перед чищенням обов'язково від'єднайте пристрій від будь-якої електричної розетки;

2) Не використовуйте бензин або інші хімікати для чищення пристрою;

3) Не мийте пристрій безпосередньо водою у ванній чи душі, тощо;

4) Якщо кондиціонер пошкоджено, зверніться до дилера або в ремонтну майстерню.

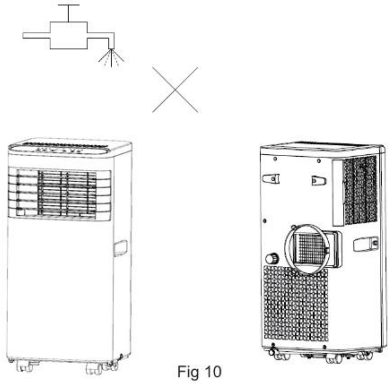

Fig 10

1. Повітряний фільтр

- Якщо повітряний фільтр засмічується пилом/брудом, очищайте повітряний фільтр кожні два тижні.

- Демонтаж: відкрийте решітку повітрозабірника та зніміть повітряний фільтр.

- Очищення: очистіть повітряний фільтр нейронним миючим засобом у теплій (40С) та висушіть у тіні.

- Монтаж: вставивши повітряний фільтр у вхідну решітку, замініть компоненти, як вони були.

2. Очистіть поверхню кондиціонера

Спочатку очистіть поверхню нейтральним миючим засобом і вологою тканиною, а потім протріть її сухою тканиною.

УСУНЕННЯ НЕСПРАВНОСТЕЙ

Проблема		Можливі причини	Вирішення
Пристрій не запускається при натисканні кнопки живлення		- Індикатор заповнення води блимає, резервуар для води заповнений	Вилийте воду з резервуара для води.
		- Кімнатна температура вища за задану температуру. (Режим нагріву)	Скиньте температуру
		- Кімнатна температура нижча за задану температуру. (Режим охолодження)	Скиньте температуру
Прилад працює зі зниженою потужністю.		- Двері чи вікна не закриті.	Переконайтеся, що всі вікна та двері закриті.
		- Всередині приміщення є джерела тепла.	По можливості приберіть джерела тепла
		- Витяжна гофра не приєднана або заблокована.	Перавірте підключення гофри відводу повітря.
		- Встановлена занадто висока температура.	Очистіть впускний отвір для повітря.
Автоматичне відключення в режимі обігріву		- Захист від нагріву, коли температура повітря на виході перевищує 70 С, пристрій автоматично вимикається.	Перезапустіть пристрій при досить низькій кімнатній температурі.
Надмірний шум		Перевірте, чи надійно встановлено пристрій.	Розмістіть пристрій на горизонтальній і твердій поверхні.
		Перевірте наявність ослаблених вібруючих частин.	Закріпіть і затягніть деталі.
		Шум нагадує воду що тече.	Шум виходить від потоку холодоагенту. Це нормально.
Коди помилок	E1	Вийшов з ладу датчик кімнатної температури	Замінити датчик кімнатної температури (прилад може працювати і без заміни).
	E2	Несправний датчик змійовика випарника	Замініть датчик котушки випарника.
	FL	Бак для води повний	Спорожніть резервуар для води.

ВИВЕДЕННЯ З ЕКСПЛУАТАЦІЇ

ЗБЕРІГАННЯ

Довгострокове зберігання. Якщо ви не використовуватимете пристрій протягом тривалого періоду часу (більше кількох тижнів), найкраще очистити пристрій і повністю висушити його. Будь ласка, зберігайте пристрій, дотримуючись наступних кроків:

1. Від'єднайте пристрій від мережі та вийміть витяжну гофру і комплект вікон, які зберігаються разом із пристроєм.
2. Злийте залишки води з пристрою.
3. Очистіть фільтр і дайте йому повністю висохнути в затіненому місці.
4. Встановіть фільтр на місце.
5. Під час зберігання пристрій необхідно тримати у вертикальному положенні.
6. Зберігайте прилад в добре, сухому та безпечному місці в приміщенні що провітрюється.

УВАГА

Випарник всередині приладу має бути висушений перед упаковкою, щоб уникнути пошкодження компонентів і цвілі. Від'єднайте пристрій від мережі та поставте його на суху відкриту ділянку на кілька днів, щоб висохнути. Інший спосіб висушити пристрій – увімкнути машину, налаштувати її на режим вентиляції на низьких обертах вентилятора і підтримувати цей стан до тих пір, поки дренажна труба не стане сухою, щоб зберегти внутрішню частину корпусу сухою та запобігти її цвіль.

УТИЛІЗАЦІЯ

ОБЕРЕЖНО

Викид холодоагенту в атмосферу суворо заборонений!

Не викидайте електроприлади разом із несортованим міським сміттям, використовуйте пункти окремого збору. Щоб отримати інформацію про доступні системи збору, зверніться до місцевих органів влади. Якщо електроприлади викидаються на звалищах або звалищах, небезпечні речовини можуть просочитися в ґрунтові води та потрапити в харчовий ланцюг, завдаючи шкоди вашому здоров'ю та благополуччю.

ПІДКЛЮЧЕННЯ WIFI

Інформація про Додаток «Cooper&Hunter Smart»

Додаток «C&H Smart» доступний для Android та iOS.

Відскануйте відповідний QR-код, щоб перейти безпосередньо до завантаження.

Android iOS

ПРИМІТКА

Версія програми могла бути оновлена, дотримуйтесь інструкцій на основі поточної версії програми. Цей продукт підтримує лише мережу розповсюдження Wi-Fi 2,4G.

Інформація про використання програми

1. Утримуйте кнопку «TEMP+» і кнопку «TEMP-» 5сек, щоб увійти в режим заводської конфігурації WIFI;
2. Індикатор WIFI: вимкнений означає, що прилад не підключений до WIFI; індікатор довго світить - свідчить про успішне підключення машини до WIFI;
3. Відповідні функції всіх приладів можна реалізувати через мобільний APP WIFI.

Введення в експлуатацію через додаток

1. Встановіть додаток «C&H Smart».
2. Створіть обліковий запис користувача.
3. Увімкніть функцію Wi-Fi в налаштуваннях вашого приладу.
4. Розмістіть пристрій на відстані приблизно 5 метрів від маршрутизатора.
5. Утримуйте кнопку «TEMP+» ▲ і кнопку «TEMP-» ▼ 5сек, щоб увійти в режим заводської конфігурації WIFI.
6. Запустіть програму та виберіть « + ».
7. Виберіть «мала побутова техніка», потім знайдіть «Кондиціонер» і дотримуйтесь інструкцій на дисплеї
8. Після успішного підключення приладу кнопка засвітиться. Тепер ви можете керувати пристроєм за допомогою додатку.

-1.Виберіть кнопку (+), щоб отримати доступ до всіх пристроїв

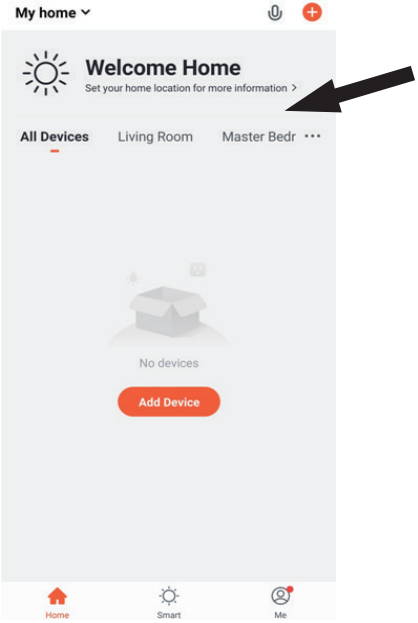

ПІДКЛЮЧЕННЯ WIFI

-2.Виберіть кнопку (Мала побутова техніка), як показано

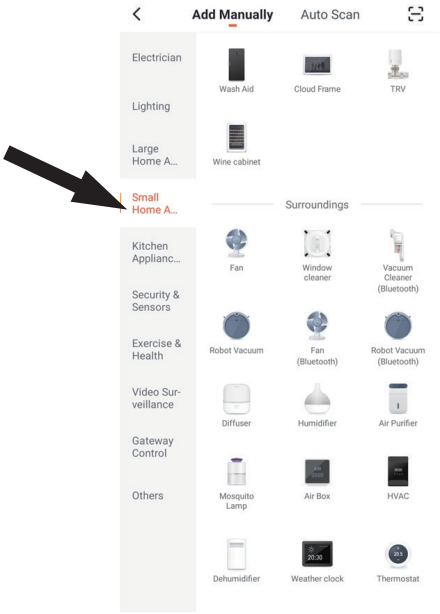

-3. Виберіть пристрій (кондиціонер), як показано

*Cooper&Hunter постійно працює над удосконаленням своєї продукції, тому інформація, яка приведена в цьому керівництві, може бути змінена без попереднього повідомлення споживачів.

2025/1